Contours® itsy™

ULTRA-COMPACT STROLLER | POUSSETTE ULTRA-COMPACTE

IMPORTANT - READ CAREFULLY AND KEEP FOR FUTURE REFERENCE

⚠WARNING

Your child's safety depends on you. Proper product use cannot be assured unless you follow these instructions.

How to Keep Your Child Safe While Using this Stroller

- **Never leave the child unattended.** Accidents can happen quickly while your back is turned. You must always keep your child in view while your child is in the stroller, even when sleeping. Do not use this product as a bed. Your child may become tangled in straps or pads and suffocate.
- **Ensure that all locking devices are engaged before use.** This prevents injuries caused by stroller collapsing before allowing your child in or near the product.
- Parking brake shall be engaged when placing and removing the children from the product.
- Always set the wheel brakes when stroller is not moving, especially on an incline. This prevents the product from rolling away.
- **To avoid injury ensure that the child is kept away when unfolding and folding this product.**
- Moving parts on product may create injuries such as finger pinching.
- **Do not let the child play with this product.**
- To prevent the product from becoming unstable, do not place parcels or accessory items on the canopy, seat, sides of chassis / frame, or over the handle.
- **DO NOT put child in storage basket.**
- **This seat unit is not suitable for children under 6 months.**
- This stroller shall be used with one child only, but can accommodate a second child when used with additional approved Contours accessories.
- Only use this product with children who weigh less than 40 lb (18 kg).
- **Avoid serious injury from falling or sliding out. Always use the restraint system.**
- **Check that the pram body or seat unit or car seat attachment devices are correctly engaged before use.**
- Never use this product on stairways or escalators.
- The product does not replace a cot or a bed. Should your child need to sleep then it should be placed in a suitable pram body, cot or bed.
- **This product is not suitable for running or skating.**
- Only use accessories and/or replacement parts supplied or recommended by the manufacturer.
- To prevent this product from becoming unstable or tipping, Do not put more than 5 lb (2,25 kg) in storage basket.

CARE & MAINTENANCE

- **Clean hard parts with a damp cloth and wipe dry.**
- **Spot clean fabric with mild soap and water solution.**
- **If stroller becomes wet, wipe with a soft cloth to prevent rusting on metal frame.**
- **When storing stroller, never stack other items on top of or in it; this may damage the stroller.**
- **Periodically check for worn parts, loose screws, or torn materials and stitching.**
- **Replace any damaged parts immediately.**

IMPORTANT - À LIRE ATTENTIVEMENT ET À CONSERVER POUR RÉFÉRENCE

⚠MISE EN GARDE

La sécurité de votre enfant dépend de vous. La bonne utilisation du produit peut uniquement être assurée si vous respectez ces instructions.

Comment garantir la sécurité de votre enfant avec cette poussette

- **Ne jamais laisser un enfant sans surveillance.** Il suffit d'avoir le dos tourné pour qu'un accident survienne dans la seconde qui suit. Assurez-vous de toujours surveiller votre enfant lorsqu'il est dans la poussette, même s'il est endormi. N'utilisez pas la poussette en guise de lit. Votre enfant risquerait de s'emmêler avec les bretelles ou les coussins et de s'étouffer.
- **S'assurer que tous les dispositifs de verrouillage sont enclenchés avant utilisation.** Cela évite les blessures provoquées par le repliement de la poussette alors que votre enfant est dans le produit ou à sa proximité.
- Le frein de stationnement doit être activé lorsque vous placez l'enfant dans la poussette et l'en retirez.
- Toujours verrouiller les roues lorsque la poussette est immobilisée, notamment dans une pente. Cela évitera de perdre le contrôle de la poussette.
- **Pour éviter toute blessure, assurez-vous que votre enfant n'est pas à proximité de la poussette lors du dépliage et du pliage.**
- Les pièces mobiles sur la poussette peuvent blesser (pincement de doigts).
- **Ne pas laisser votre enfant jouer ou s'accrocher à cette poussette.**
- Pour éviter que la poussette ne perde en stabilité, ne pas placer de colis ni d'accessoires sur l'auvent, le siège, les côtés du châssis/cadre ou sur la poignée.
- **NE METTEZ PAS votre enfant dans le panier.**
- **Ce siège ne convient pas aux enfants de moins de 6 mois.**
- Cette poussette doit être utilisée avec un seul enfant, mais peut accueillir un deuxième enfant si elle est utilisée avec des accessoires Contours approuvés supplémentaires.
- Utilisez ce produit uniquement avec des enfants pesant moins de 18 kg (40 lb).
- **Éviter toute blessure due à une chute ou une glissade. Toujours utiliser le système de retenue.**
- **Vérifier que le landau, le siège ou les dispositifs d'attache du siège auto sont correctement mis en place avant utilisation.**
- Ne jamais utiliser ce produit dans des escaliers ou escalators
- La poussette ne remplace pas les berceaux et lits. Si votre enfant doit dormir dans la poussette, elle doit être placée dans un landau, berceau ou lit adapté.
- **Ce produit n'est pas adapté pour courir ou faire du skate.**
- Utiliser uniquement des accessoires ou pièces de rechange fournis par le fabricant.
- Pour garantir la bonne stabilité du produit, ne mettez jamais plus de 2,25 kg (5 lb) dans le panier.

ENTRETIEN ET NETTOYAGE

- Nettoyez les parties dures avec un chiffon humide et essuyez-les.
- Nettoyez le tissu avec du savon doux et de l'eau.
- Si la poussette est mouillée, essuyez-la avec un chiffon doux pour éviter la formation de rouille sur le cadre métallique.
- N'empilez rien sur la poussette lorsqu'elle n'est pas utilisée, cela pourrait l'endommager.
- Contrôlez régulièrement la poussette pour voir si des pièces sont usées, des vis desserrées, ou si le tissu ou les coutures sont déchirés.
- Remplacez immédiatement les pièces endommagées.

Scan for instructional video
Rechercher une vidéo de démonstration

Contours® - United States
1100 W Monroe St
Chicago, IL 60607

1-888-226-4469
customerservice@contoursbaby.com

Model # / Modèle # : ZL041
S142 11/2020

OPEN STROLLER
Ouverture de la poussette

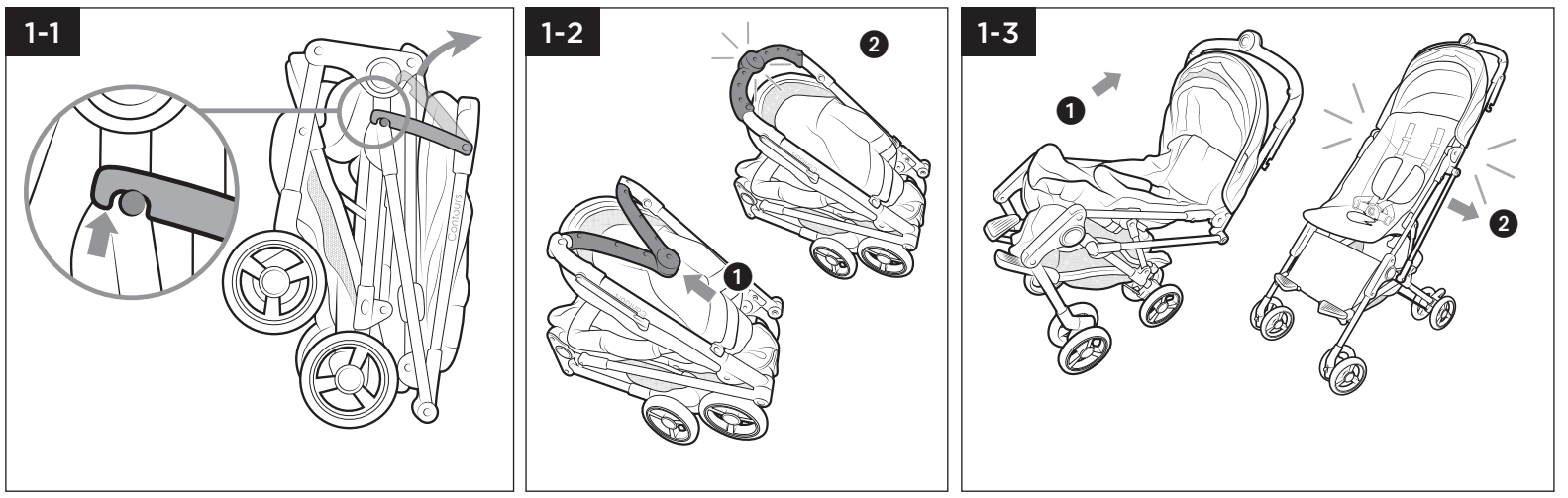

ATTACH NAPPER BAR
Fixation de la barre d'appui

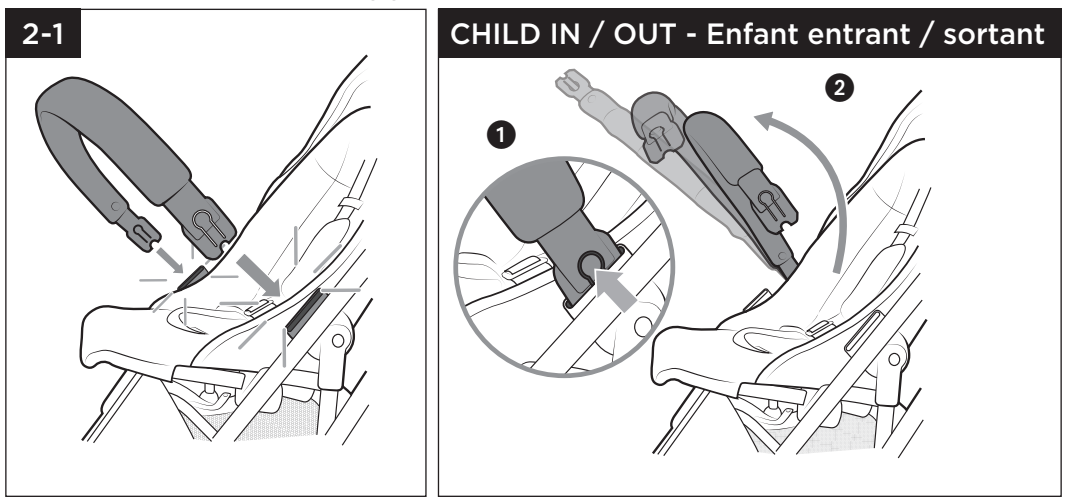

LOCK FRONT WHEEL SWIVEL
Verrouiller la roue pivotante avant

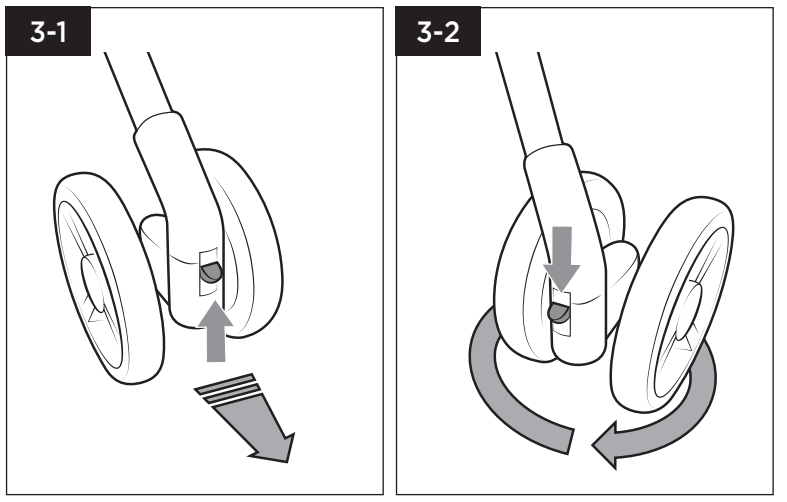

OPERATE BRAKES
Utilisation des freins

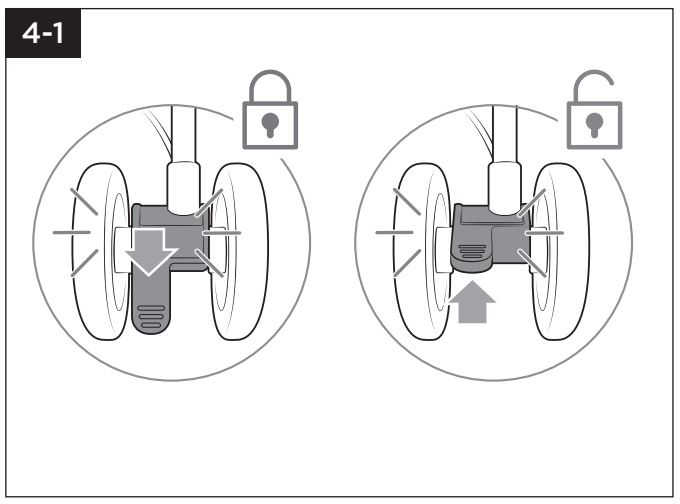

SECURE CHILD IN SEAT
Installation de l'enfant dans le siège

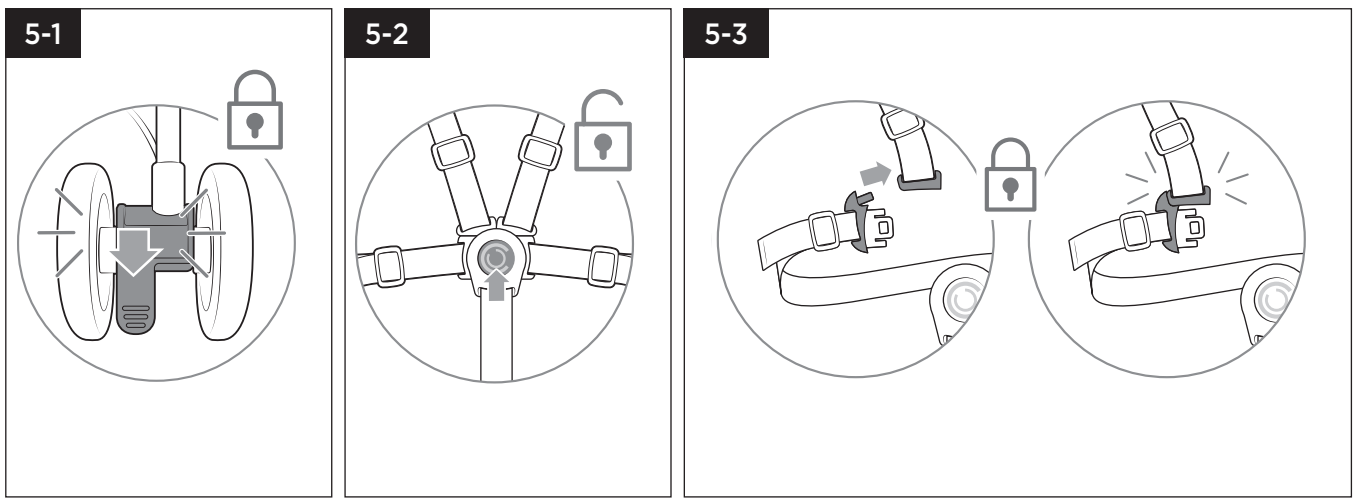

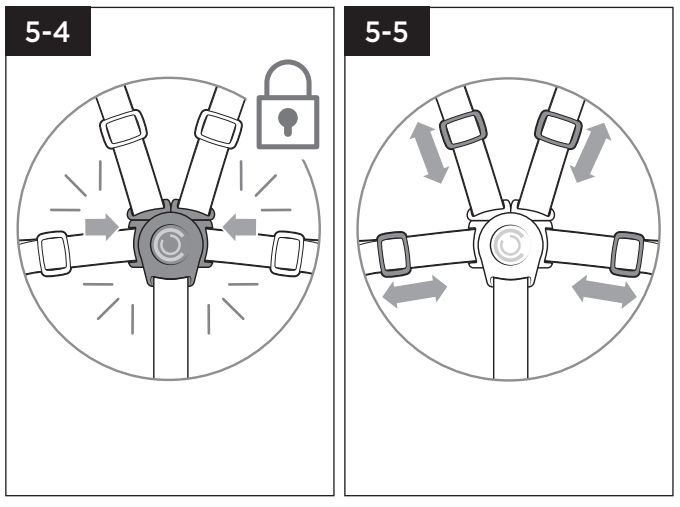

ADJUST SHOULDER STRAP HEIGHT
Réglage de la hauteur des bretelles au niveau des épaules

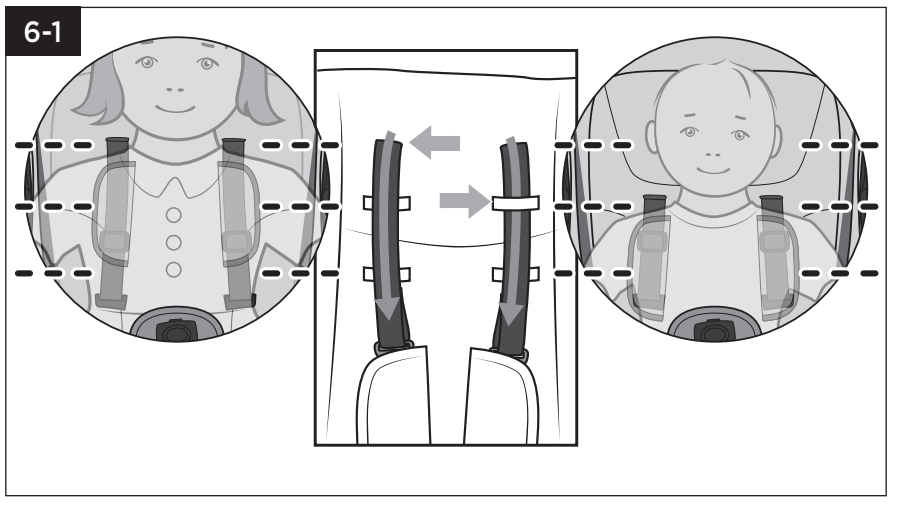
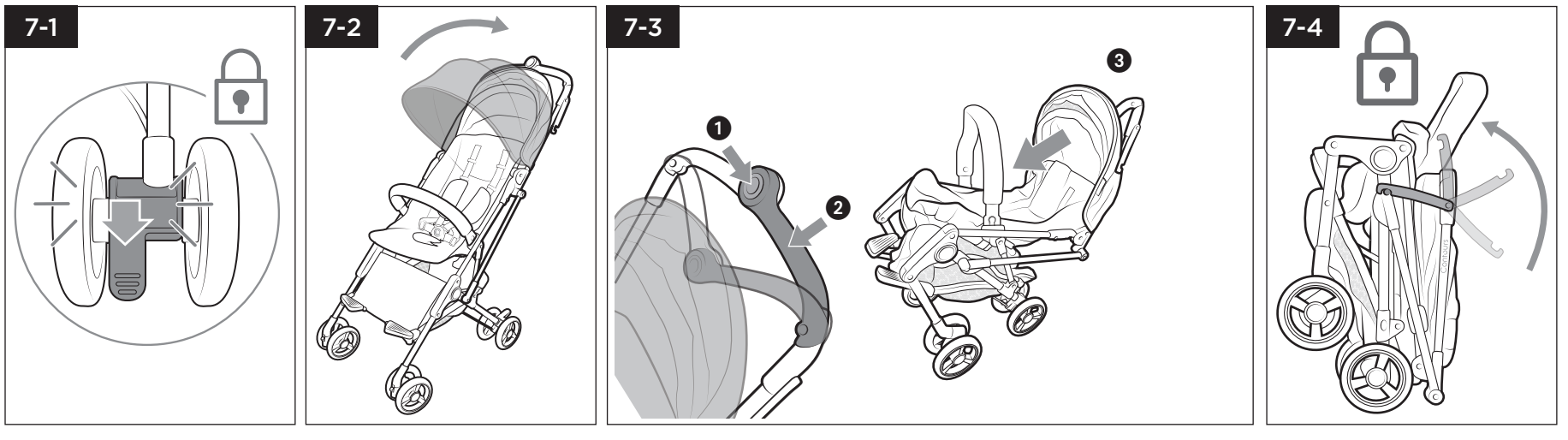
FOLD STROLLER
Pliage de la poussette